

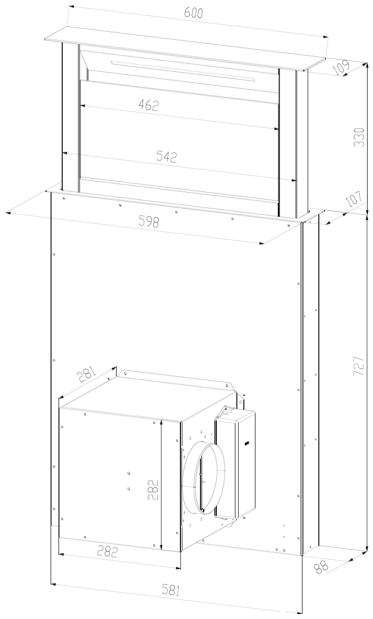

Odsavač výsuvný z pracovní desky
KLD6000BLG

Výrobce: Kluge
Kód EAN: 8588008219928

Popis

• Barevné provedení: černá
• Šířka 60 cm ● Výška výsuvu až 33 cm
• Dotykové ovládání s posuvníkem a bílým podsvícením
• 8 stupnů intenzity odsávání + BOOST ● Odložené vypnutí
• Osvětlení: LED pásek 3W ● Nastavení jasu a teploty světla od 3200K do 6500K
• Odolný šnekový mechanismus ● Ochrana proti přivření
• Výkonný a spolehlivý motor ● Instalace pro odtah nebo recirkulaci
• Výkon odtahu: 262,9 – 640 m³/h (713,8 m³/h v režimu Boost)
• Hlučnost: 52 – 68 dB(A) (72 dB(A) v režimu Boost)
• Energetická třída A++ ● Roční spotřeba energie 19,6 kWh
• Rozměry (ŠxHxV): 60 x 37,9 x 72,7 cm

Technologie



LED osvětlení s regulací teploty světla



Funkce BOOST


Ovládání Touch control


Odložené vypnutí


Odtah


Recirkulace

RP - Recyklační poplatek

DMOC	**19 990,00 Kč**
RP	0,00 Kč