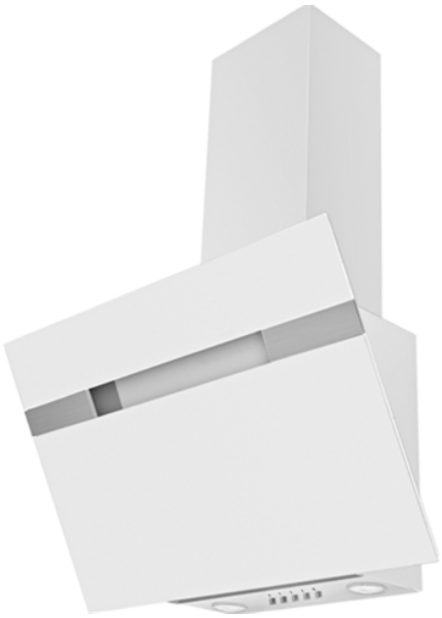

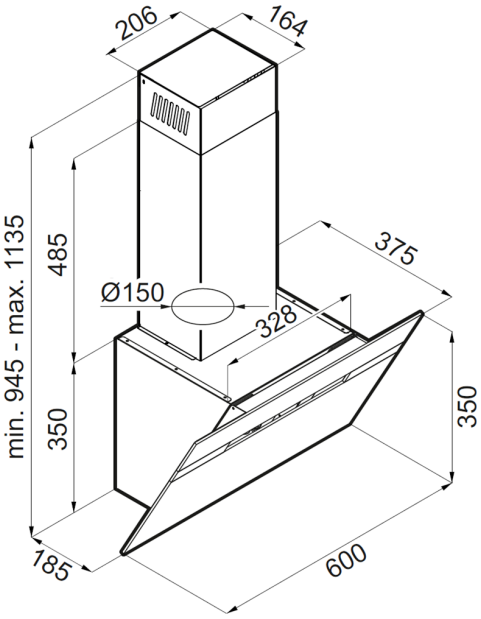

Odsavač šikmý komínový KOS6050WHG

Výrobce: Kluge
Kód EAN: 5907541941470

Popis

- Barevné provedení: bílé sklo a bílý korpus
- Dekorativní nerezové lišty na předním panelu
- Šířka předního skleněného panelu 60 cm
- Mechanické ovládání pomocí tlačítek
- 3 stupně intenzity odsávání
- Osvětlení: 2x LED GU10
- Výkon odtahu: 155-375 m3/h
- Hlučnost: 53-64 dB(A)
- Energetická třída: C ● Roční spotřeba energie: 60,3 kWh
- Výška komínku: 59,5 - 78,5 cm
- Rozměry (VxŠxH): 94,5 - 113,5 x 60 x 37,5 cm

Technologie



Odtah



Recirkulace

RP - Recyklační poplatek

DMOC	**4 490,00 Kč**
RP	16,40 Kč